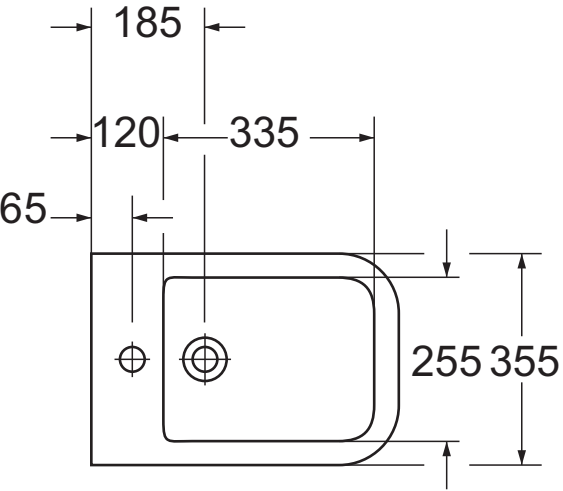
185
120
335
65
255
355

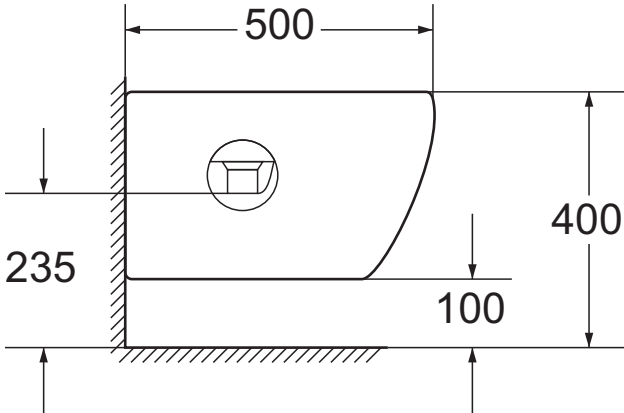
500
400
235
100