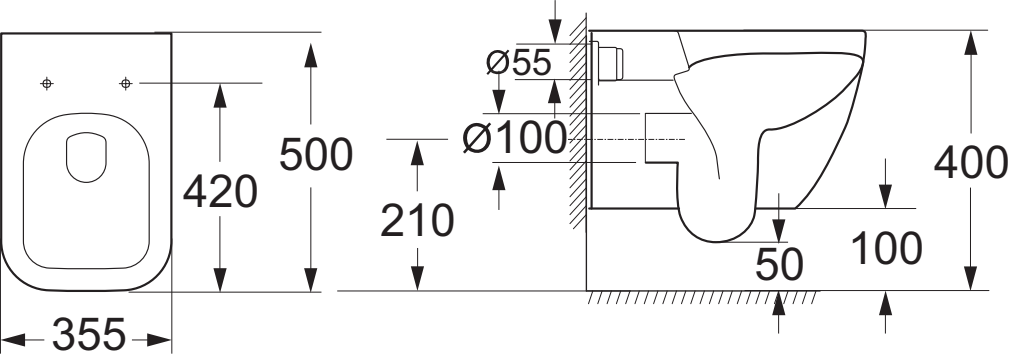
500
420
355
Ø55
Ø100
210
400
100
50