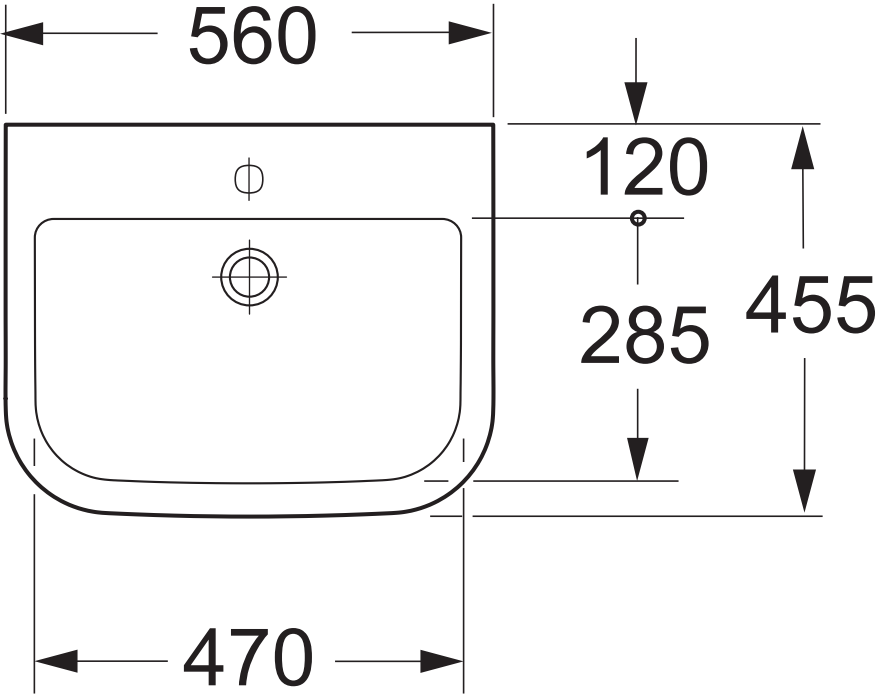
560
120
285
455
470

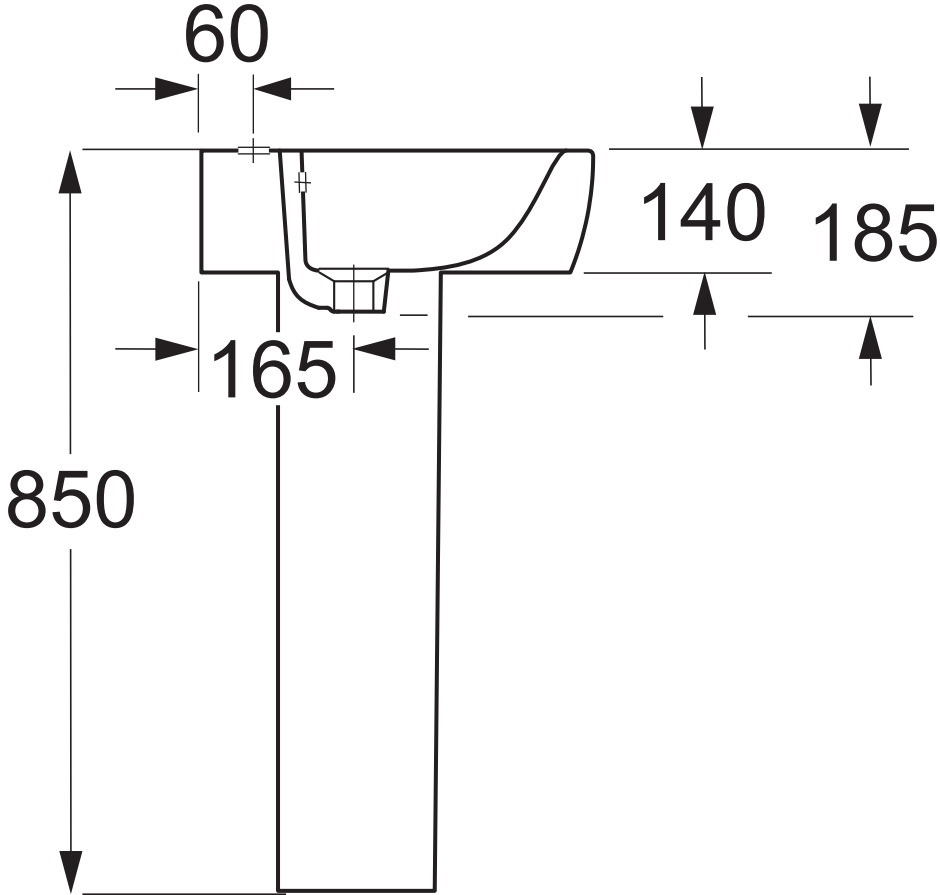
60
140
185
165
850