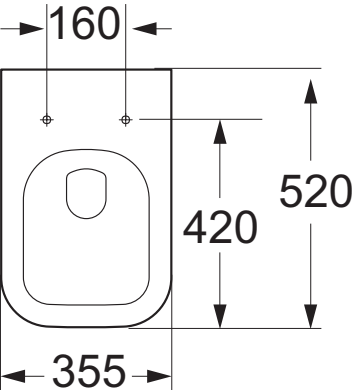
160
520
420
355

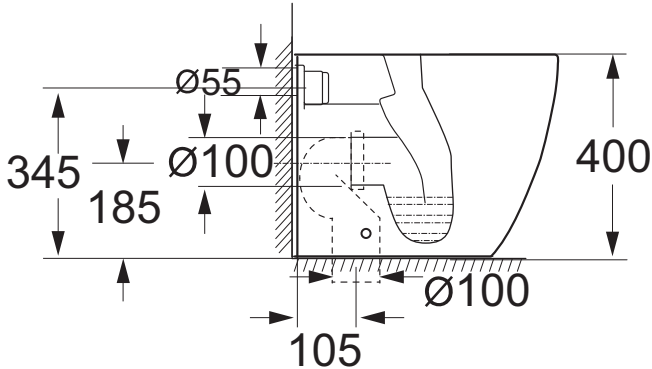
Ø55
Ø100
345
185
400
Ø100
105