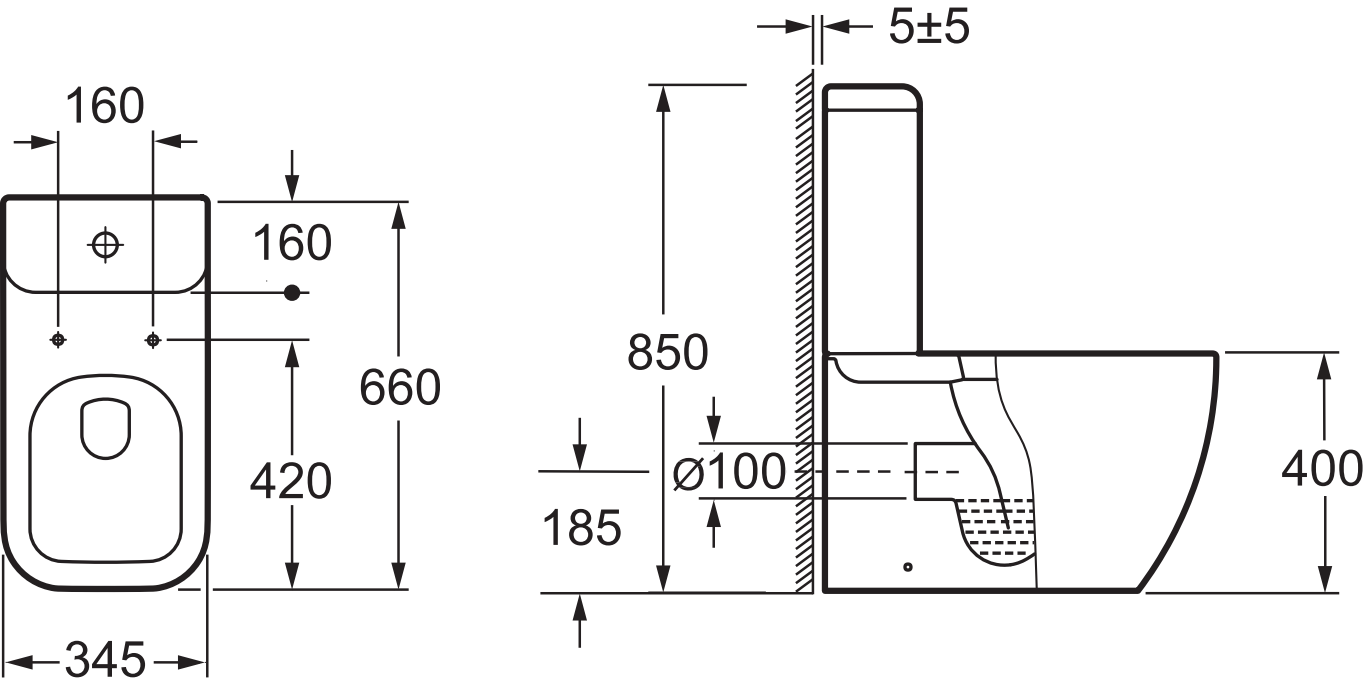
160
160
660
420
345
5±5
850
Ø100
185
400